SONY

3-100-207-**12** (1)

数据投影机

快速参考手册

VPL-ES4
VPL-EX4

© 2007 Sony Corporation

关于快速参考手册

本快速参考手册介绍本机的连接方法和基本操作方法，并提供有关操作的注意事项和维护用信息。
请参阅另行提供的使用说明书。

关于商标

- Windows 是 Microsoft Corporation 在美国和 / 或其他国家的注册商标。
- Macintosh 是 Apple Computer, Inc. 在美国和 / 或其他国家的注册商标。
- Adobe 和 Acrobat Reader 是 Adobe Systems Incorporated 在美国和 / 或其他国家的注册商标。

使用须知

关于通风孔的注意事项

请勿堵塞通风孔 （排气 / 进气）。如果通风孔堵塞，可能会造成内部蓄热并引起火灾或导致本机受损。
请在以下图示中查看通风孔的位置。

有关其他注意事项，请仔细阅读另行提供的使用说明书。

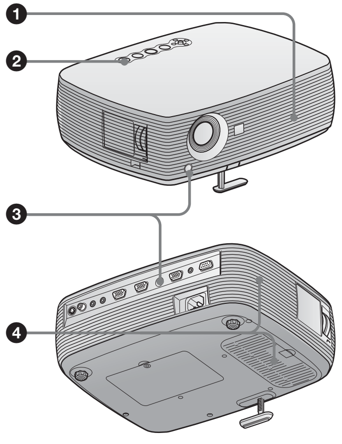

❶ 通风孔 （排气）

❷ 指示灯

❸ 遥控检测器

❹ 通风孔 （进气）

投影

连接投影机

当连接投影机时，务必确认：

- 进行连接前关闭所有设备的电源。
- 使用各连接用的正确的电缆。
- 牢固插入电缆插头。在拔掉电缆时，务必拔插头，不可拉扯电缆本身。

也请参阅要连接的设备的使用说明书。

连接电脑

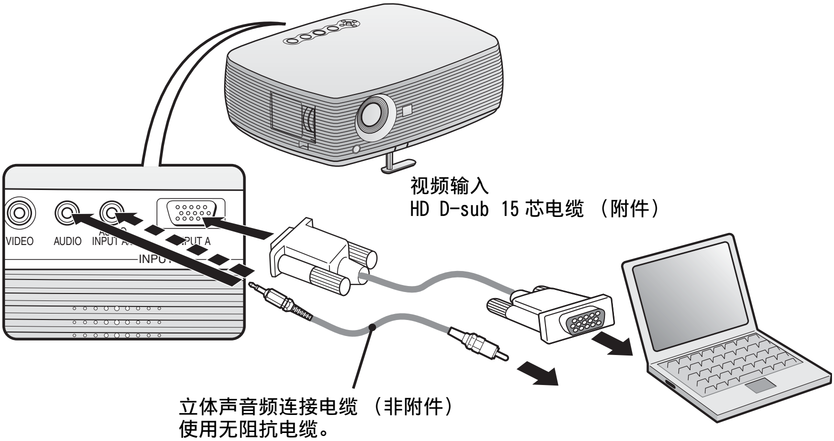

注

要进行立体声音频连接时，使用 VPL-ES4 时将立体声音频连接电缆连接到 AUDIO 连接器，使用 VPL-EX4 时将立体声音频连接电缆连接到 AUDIO INPUT A/B 连接器。

连接 VCR/DVD 播放机

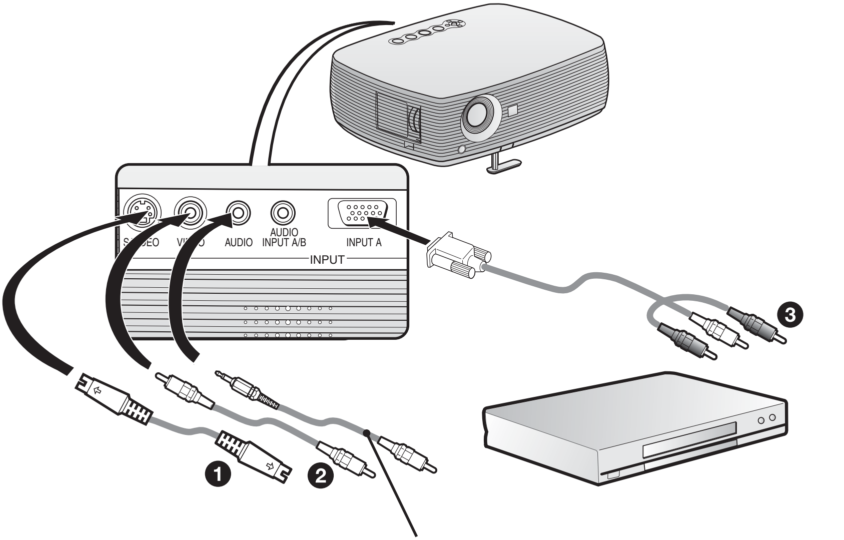

对于视频信号连接，可以采用以下三种连接方式：

❶ S 视频 (微型 DIN 4 芯)* 电缆 (非附件)
❷ 复合视频 (唱机插头)* 电缆 (非附件)
❸ 分量 (D-sub 15 芯 ←→3 × 唱机插头)* 电缆 (非附件)

注

如果在 VPL-EX4 上采用连接方式 ❸，请将立体声音频连接电缆连接到 AUDIO INPUT A/B 连接器。

如果采用连接方式 ❸，您可能需要在操作设定菜单中用 “输入 A 信号选择”选择输入信号。有关详细信息，请参阅另行提供的使用说明书。

投影

连接设备之前，请将交流电源线插入墙上的电源插座。

❶ 按 I/⏻（接通 / 待机）键。
❷ 接通与投影机连接的电脑的电源。
❸ 按 INPUT 键选择输入信号源。
❹ 当连接电脑时，请将其设定为仅向外接显示器输出视频信号。

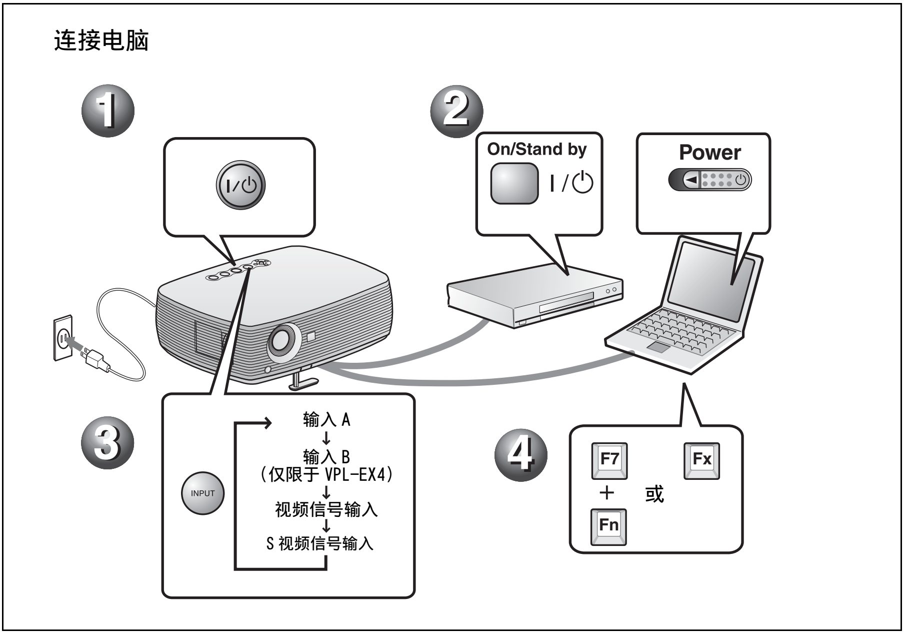

调整投影机

❶ 调整图像位置。
❷ 调整图像尺寸。
❸ 根据需要调整聚焦。
本投影机装备有用来选择图像模式的图像设定菜单和用来选择适当的图像纵横比的输入设定菜单。有关详细信息，请参阅另行提供的使用说明书。

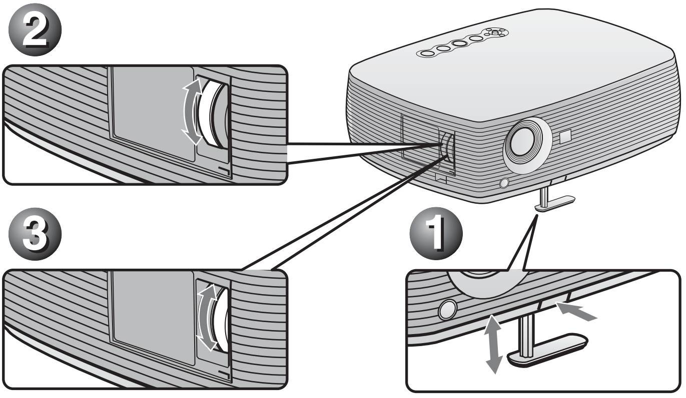

关闭电源

❶ 按 I/⏻（接通 / 待机）键。
❷ 当出现信息时，再次按 I/⏻（接通 / 待机）键。
❸ 在冷却扇停止运转且 ON/STANDBY 指示灯点亮呈红色后，从墙上电源插座拔下交流电源线。

注

当冷却扇还在运转时请勿拔下交流电源线；否则冷却扇会在设备内部温度仍十分高的情况下停止运转，这可能会导致投影机故障。运输或存放投影机时，请将调节器收回到投影机中。

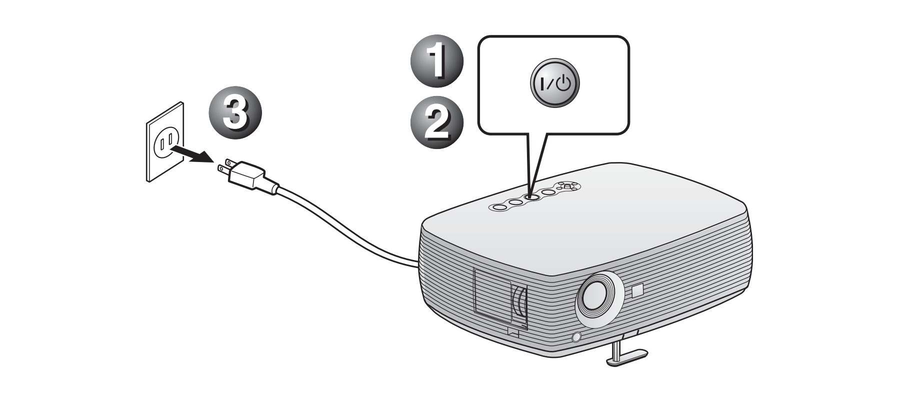

更换投影灯

作为光源使用的投影灯是消耗品。因此，在下述情况下请更换新的投影灯。
- 投影灯烧坏或变暗时
- “请更换灯泡。”信息出現在屏幕上
- LAMP/COVER 指示灯点亮 （反复闪烁 3 次）

投影灯的寿命根据使用条件不同而不同。
请将 LMP-C162 投影灯作为更换投影灯使用。
使用 LMP-C162 以外的任何其它投影灯均可能造成投影机损坏。

警告

用 I/⏻ 键关闭投影机电源后，投影灯的温度仍然很高。**如果触摸投影灯，手指可能会被烫伤。更换投影灯时，请至少等候 1 个小时让投影灯冷却。**

注

- **如果投影灯损坏，请向 Sony Corporation 专业技术人员咨询。**
- 握住把手将投影灯拉出。如果触摸投影灯，可能会被烫伤或受伤。
- 拆下投影灯时，令投影灯处于水平状态，然后将其径直拉出。请勿倾斜投影灯。如果在倾斜状态下拉出投影灯，万一投影灯损坏，碎片可能散落并导致人身伤害。
- 要取消信息时，按遥控器或控制面板上的按键之一。

1 关闭投影机电源并从交流电源插座拔下交流电源线。

注

在使用投影机后更换投影灯时，请至少等候 1 个小时让投影灯冷却。

2 将保护纸 （布）垫在投影机下面。将投影机翻转以便能看到底面。

注

翻转投影机之后，务必使其平稳。

3 用十字螺丝刀拧松螺丝，打开投影灯盖。

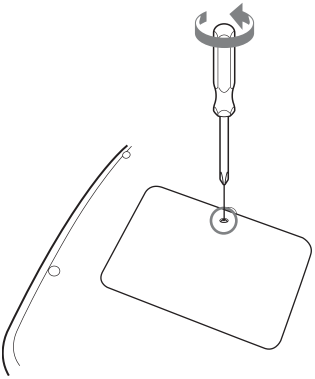

注

为了安全起见，请勿拧松其它任何螺丝。

4 用十字螺丝刀拧松投影灯上的两个螺丝 （❶）。折起把手 （❷），然后握住把手将投影灯拉出 （❸）。

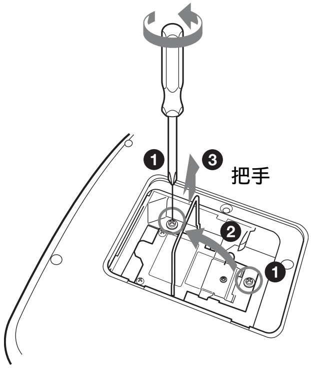

5 将新的投影灯完全插入，使其固定到位（❶）。拧紧两个螺丝（❷）。折下把手，使其返回原位（❸）。

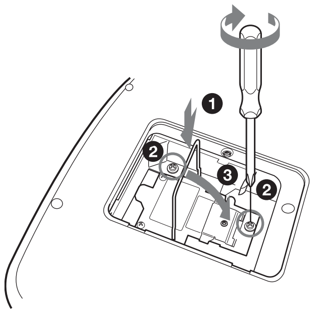

注

• 小心不要触摸投影灯的玻璃表面。
• 如果投影灯没有完全固定好，将无法接通电源。

6 关上投影灯盖，拧紧螺丝。

注

务必关严投影灯盖使其恢复原状。否则，无法接通投影机的电源。

7 将投影机翻转过来。

8 连接电源线。

环绕 I/⏻ 键的 ON/STANDBY 指示灯点亮呈红色。

9 以下列顺序按遥控器上的下列键，按每个键的时间不要超过 5 秒钟：RESET， ◀，▶， ENTER。

警告

请勿将手放进投影灯更换插槽，也不要让任何液体或其它物品落入插槽内，**以免触电或发生火灾。**

清洁空气滤网

应该每 500 小时清洁一次空气滤网。
请用真空吸尘器从通风孔外面清除灰尘。
500 小时为近似值。该数值根据投影机的使用环境或使用方法而异。

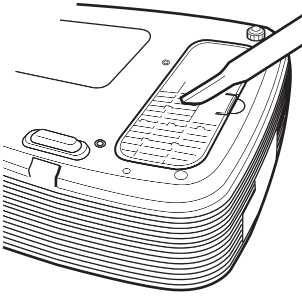

当难以用真空吸尘器清除滤网上的灰尘时，请拆下空气滤网进行清洗。

1 关闭电源，拔下电源线。

2 将保护纸 （布）垫在投影机下，并将投影机翻转过来。

注

翻转投影机之后，务必使其平稳。

3 拆下空气滤网盖。

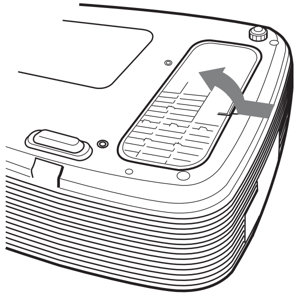

4 拆下空气滤网。

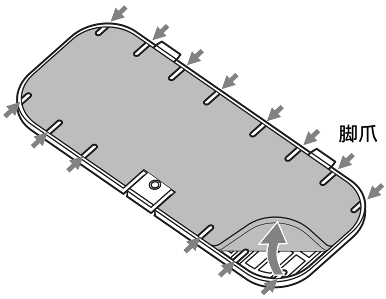

5 用中性洗涤剂清洗空气滤网，然后将其在阴暗处晾干。

6 将空气滤网安装固定在空气滤网盖上的每个脚爪内 （14 处），然后将盖放回原位。

注

- **如果疏忽了清洗空气滤网，灰尘会聚积并堵塞滤网。这种情况下，装置内部的温度会升高，可能导致发生故障或火灾。**
- 务必牢固安装空气滤网盖；如果空气滤网盖没有关严，无法接通电源。
- 空气滤网有正面和反面。安装空气滤网时使其与空气滤网盖上的凹口重合。
- 要删除信息时，按投影机控制面板或遥控器上的任意键。

故障排除

如果发现投影机工作不正常，请使用下述说明尝试诊断并解决问题。如果问题依然存在，请向 Sony 公司专业技术人员咨询。
有关症状的详细信息，请参阅另行提供的使用说明书。

电源 / 图像

症状	原因和对策
无法接通电源。	• 用 I/⏻ 键以很短的间隔关闭和接通电源。 ➔ 接通电源之前请等候约 45 秒钟。 • 投影灯盖没有装严。 ➔ 关严投影灯盖。 • 空气滤网盖脱落。 ➔ 牢固安装空气滤网盖。
无图像。	• 电缆被拔下或未正确连接电缆。 ➔ 查看是否已经正确地连接了电缆。 • 连接错误。 ➔ 本投影机兼容 DDC2B (Digital Data Channel 2B)。如果电脑兼容 DDC，按照下述步骤接通投影机电源。 1 连接投影机至电脑。 2 接通投影机电源。 3 启动电脑。 • 输入选择不正确。 ➔ 使用 INPUT 键选择正确的输入信号源。 • 电脑信号未被设定为向外部显示器输出，或被设定为同时向外部显示器和电脑 LCD 显示器输出。 ➔ 将电脑的信号设定为**仅**向外部显示器输出。 ➔ 根据电脑类型的不同，例如笔记本型或一体型 LCD，可能必须通过按某个键或改变电脑设定来切换电脑的输出，以便向投影机输出信号。 有关详细信息，请参阅随电脑附带的电脑使用说明书。
图像有杂讯。	根据由连接器输入的点数和 LCD 面板上的像素数的组合，背景上可能会出现杂讯。 ➔ 改变所连接的电脑的桌面图案。
由 INPUT A 连接器输入的图像颜色异常。	操作设定菜单上的 “输入 A 信号选择” 为 “自动” 时无法接收输入信号，或 “输入 A 信号选择” 的设定不正确。 ➔ 根据输入信号正确选择 “视频信号输入 GBR” 或 “分量”。
图像不清晰。	• 图像未聚焦。 ➔ 调整聚焦。 • 镜头上有水气凝聚。 ➔ 接通投影机电源并放置约 2 小时。
影像超出屏幕。	尽管按下 APA 键，影像周围仍有黑边。 ➔ 在屏幕上显示完整影像并按 APA 键。 ➔ 正确调整输入设定菜单上的 “移位”。
图像闪动。	没有正确调整输入设定菜单上的 “点相位”。 ➔ 正确调整输入设定菜单上的 “点相位”。

指示灯

症状	原因和对策
LAMP/COVER 指示灯以橙色闪烁。（以 2 次闪烁为一个循环）	• 投影灯盖或空气滤网盖脱落。 ➔ 将盖板装严。
LAMP/COVER 指示灯以橙色闪烁。（以 3 次闪烁为一个循环）	• 投影灯达到了使用寿命。 ➔ 更换投影灯。 • 投影灯的温度过高。 ➔ 请等候 60 秒钟让投影灯冷却，然后再次接通电源。
ON/STANDBY 指示灯以红色闪烁。（以 2 次闪烁为一个循环）	• 内部温度异常升高。 ➔ 检查通风孔是否堵塞。 • 在高海拔地区使用投影机。 ➔ 请务必确认设置菜单上的 “高海拔高度模式”设定为“开”。
ON/STANDBY 指示灯以红色闪烁。（以 4 次闪烁为一个循环）	冷却扇损坏。 ➔ 请向 Sony 公司专业技术人员咨询。
ON/STANDBY 指示灯以红色闪烁。（以 6 次闪烁为一个循环）	在 ON/STANDBY 指示灯熄灭后，从墙上电源插座拔下交流电源线，将电源线插进墙上电源插座，然后重新接通投影机电源。如果 ON/STANDBY 指示灯以红色闪烁并且该状态持续，说明电气系统有故障。 ➔ 请向 Sony 公司专业技术人员咨询。

规格

投影系统　3LCD（液晶屏幕）面板，1 镜头，投影系统
LCD 面板　VPL-ES4：0.63 英寸（1.6cm）SVGA 面板、约 1,440,000 像素（480,000 像素× 3）
VPL-EX4：0.63 英寸（1.6cm）XGA 面板、约 2,360,000 像素（786,432 像素× 3）
镜头　1.2 倍变焦镜头
VPL-ES4：f 18.8 至 22.6 mm/F1.6 至 1.94
VPL-EX4：f 18.9 至 22.7 mm/F1.6 至 1.90
投影灯　165W 超高压投影灯泡
投影图像的尺寸
40 至 300 英寸（102 至 762cm）（对角线测量）
光输出　2200 流明[1]（VPL-ES4）
2100 流明[1]（VPL-EX4）
（当投影灯模式设置为“高”时。）

[1] ISO21118 对应：流明表示大批量生产产品的平均值，出厂时的下限值为本手册中记载数值的 80%。

投射距离（安装在地板上时。）
40 英寸（102cm）：1.2 至 1.4 m
80 英寸（203cm）：2.3 至 2.8 m
100 英寸（254cm）：2.9 至 3.6 m
150 英寸（381cm）：4.4 至 5.4 m
200 英寸（508cm）：5.9 至 7.2 m
250 英寸（635cm）：7.3 至 9.0 m
300 英寸（762cm）：8.8 至 10.7 m

实际值与上面显示的设计值之间可能微有差异。

彩色制式　NTSC3.58/PAL/SECAM/NTSC4.43/PAL-M/PAL-N/PAL60 系统
可接收的电脑信号
行频：19 至 92 kHz
场频：48 至 92 Hz
（最大输入信号分辨率：SXGA + 1400 × 1050 场频：60 Hz）
适用视频信号
15 k RGB 50/60 Hz，顺序分量 50/60 Hz，DTV（480/60i，575/50i，480/60p，575/50p，720/60p，720/50p，1080/60i，1080/50i），复合视频，Y/C 视频
尺寸　308 × 98 × 267 mm（宽 / 高 / 深）（不包括突出部分）
重量　约 3 kg
电源要求　交流 100 至 240 V，2.2 至 1.0 A，50/60 Hz
功耗　最大 220 W
待机状态下：5 W
随机附件　遥控器（1）
锂电池 CR2025（1）
HD D-sub 15 芯电缆（1.8 m）（1）（1-832-428-11，SONY）
软包（1）
交流电源线（1）
使用说明书（1）
快速参考手册（1）
安全标签（1）

设计和规格如有变更，恕不另行通知。

注意

在使用前请始终确认本机运行正常。
无论保修期内外或基于任何理由，SONY 对任何损坏（包括但不限于）概不负责。由于本机故障造成的现有损失或预期利润损失，不进行退货或赔偿。

选购附件

投影灯　LMP-C162（更换用）

在某些区域某些项目可能无法利用。有关详细说明，请向最近的 Sony 经销商咨询。

http://www.sony.net/

Sony Corporation Printed in China